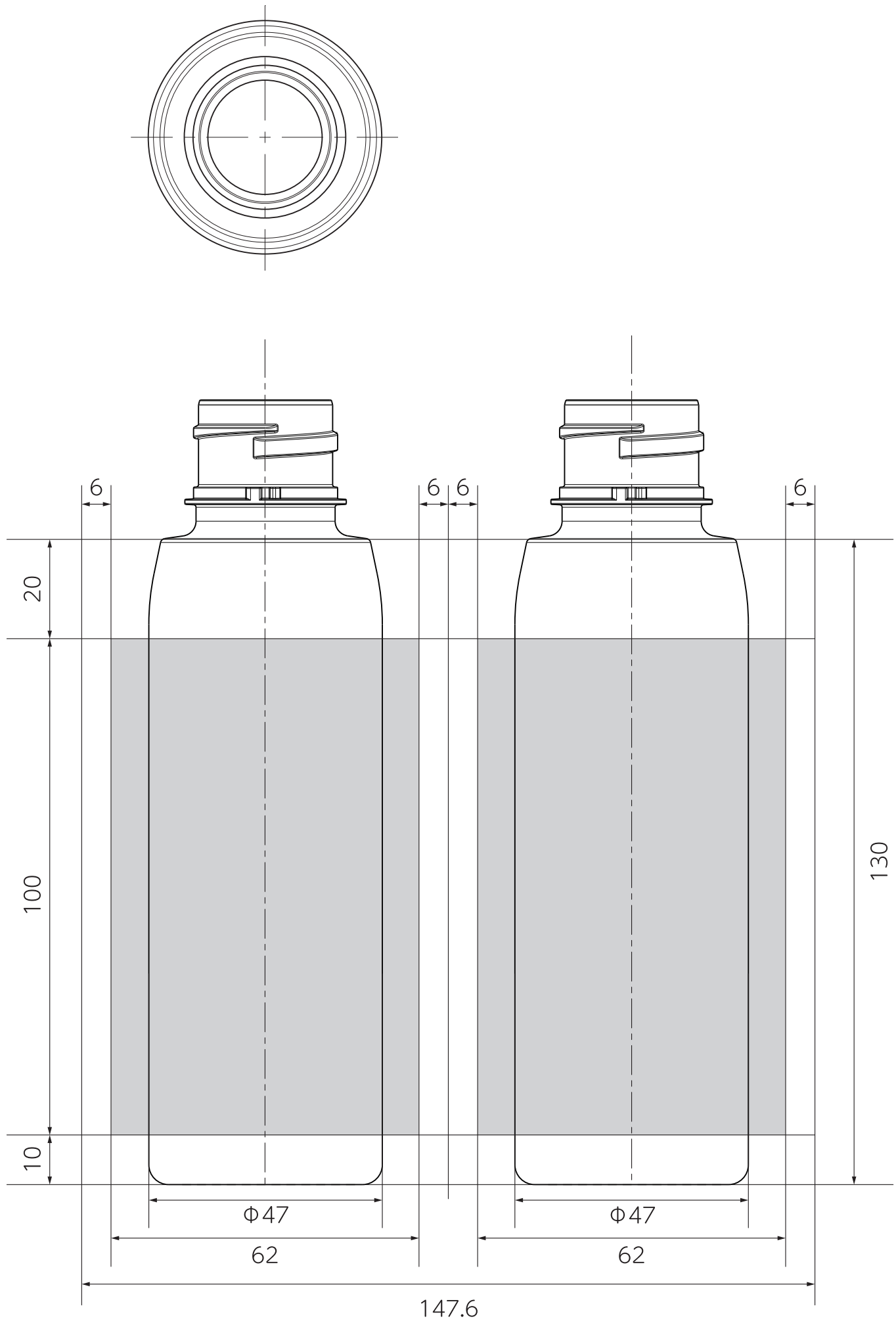

部印刷可能範囲

※印刷可能範囲はあくまで参考です。デザインによっては異なりますので、お問い合せ下さい。また、ホットスタンプの範囲については、デザイン図が決定次第必ずご相談下さい。

品 名	ML-200ISB